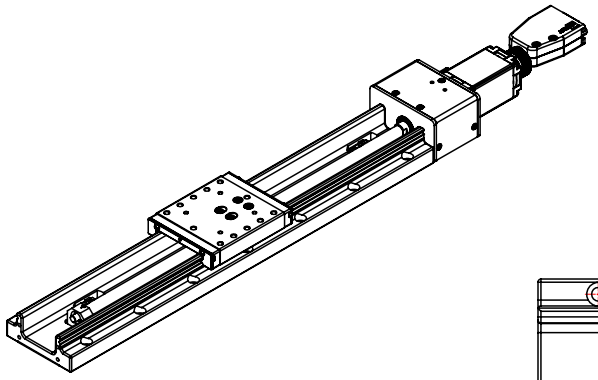

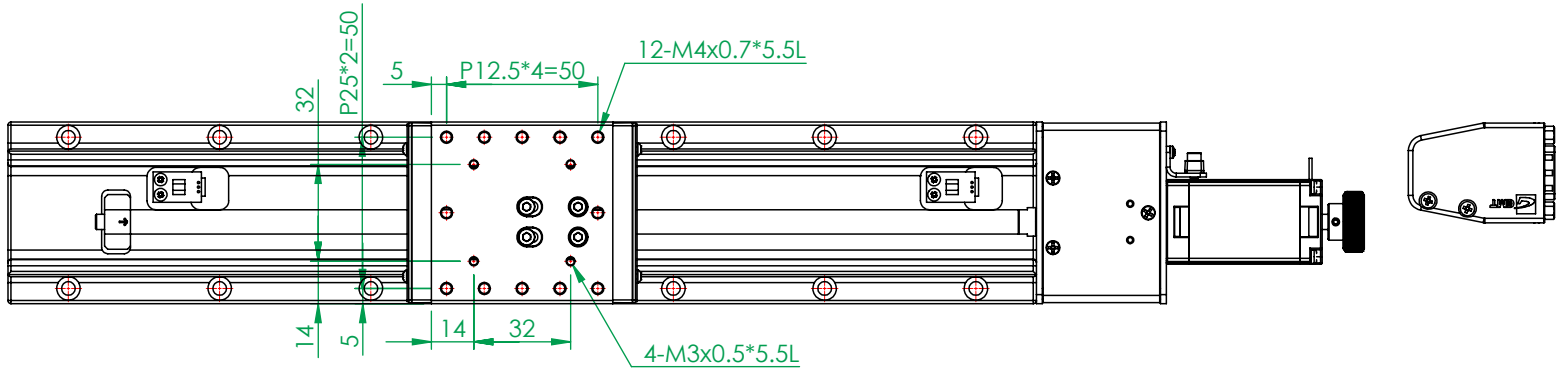

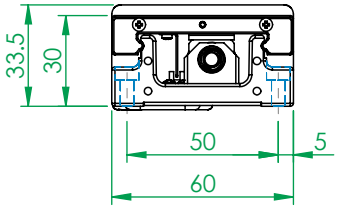

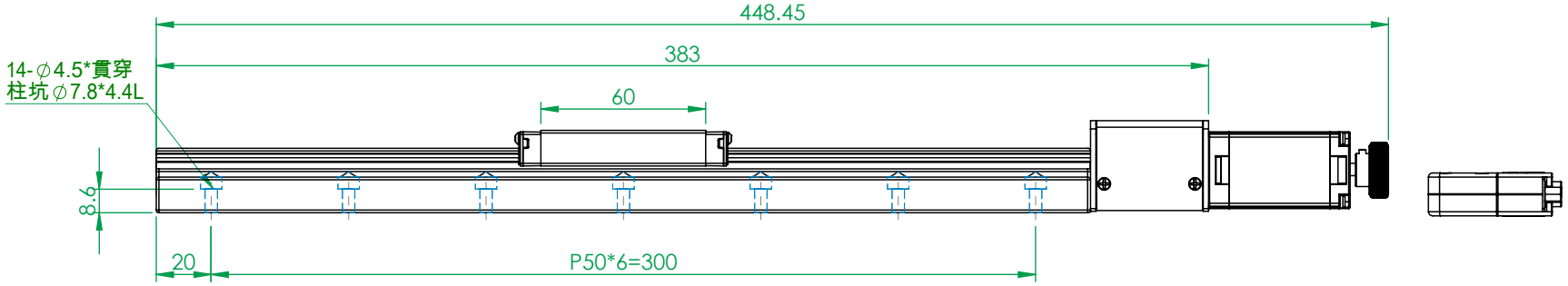

(FM0752A)

一般公差		精加工:	審核		日期		備註事項	合格成品，獨立包裝保存		機種	CXN60250-S
尺寸範圍	容許差	細加工:	繪圖		日期	2014/02/13	表面處理	依各零件		料號	312A-CXN60250-S2PN-CD-P4-10-A
0.5 ~ 4	±0.05	粗加工:	設計		日期	2012/6/30	材質	見零件表	數量 1 /組	圖名	電動CX系列長行程滾珠滑台CXN60250
4 ~ 16	±0.07						熱處理	依各零件		圖號	CXN60250-S
16 ~ 68	±0.1						單位	mm	圖紙尺寸 A4	投影	版次 A
68 ~ 250	±0.2						比例	1:2.5	重量 2315.6g		
250 ~ 1000	±0.3										
1000 ~ 1500	±0.5										

熱情 / 團結 / 創新 / 卓越 Http://www.gmtglobalinc.com
高明鐵企業股份有限公司
GMT GLOBAL INC.
TEL:886-4-7688327 FAX:886-4-7688315